1. Egyenes be- és kivezető csonk

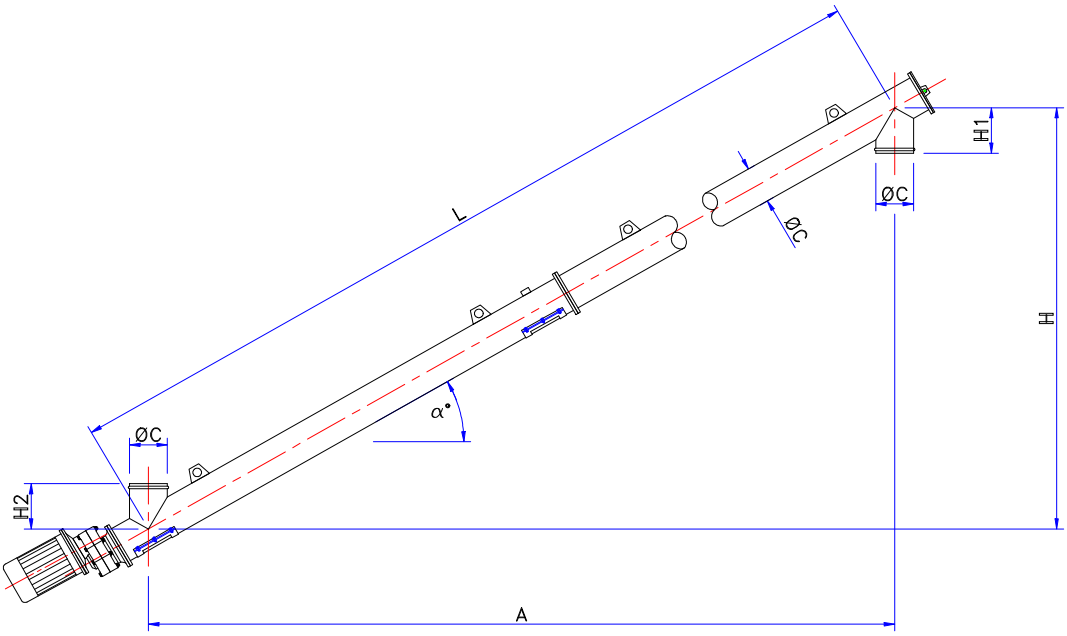

ØC	L	A	H	H1	H2	α

2. Gömbsüveges bevezető, egyenes kivezető csonk

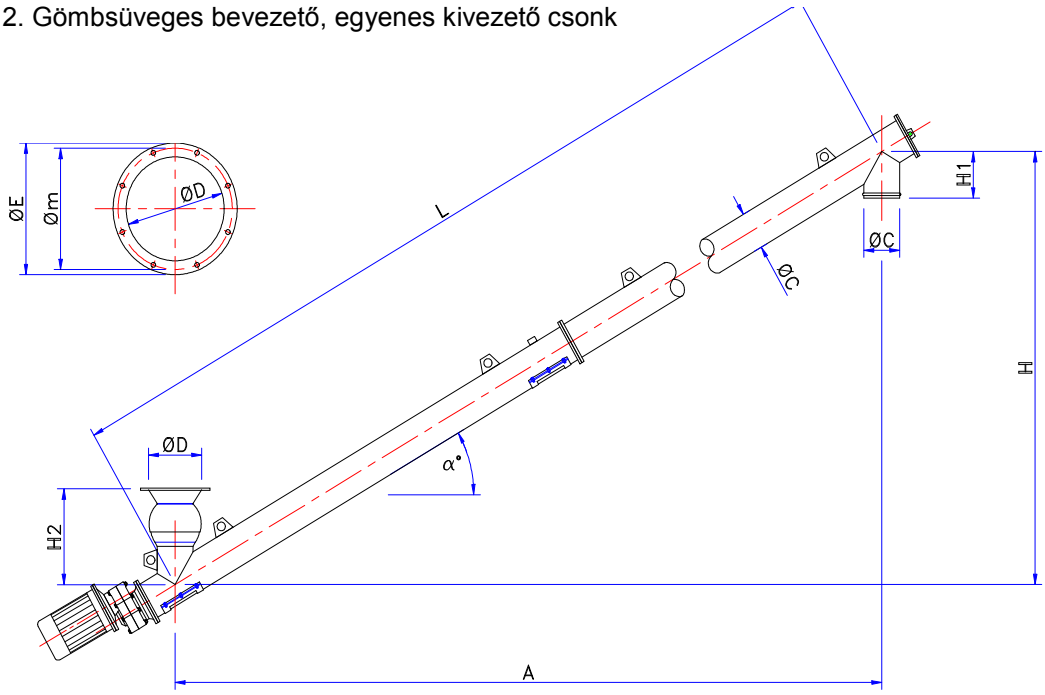

ØC	L	A	H	H1	H2		ØD	Øm	ØE

3. Kúpos bevezető, egyenes kivezető csonk

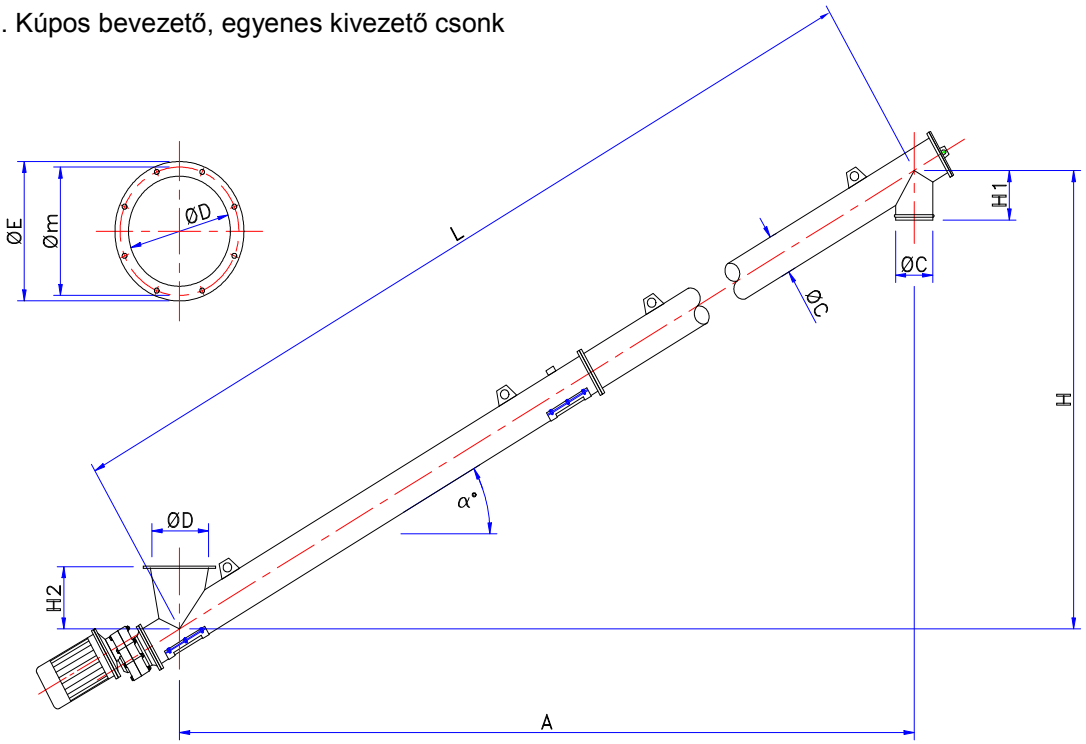

ØC	L	A	H	H1	H2		ØD	Øm	ØE

4. Gömbsüveges be- és kivezető csonk

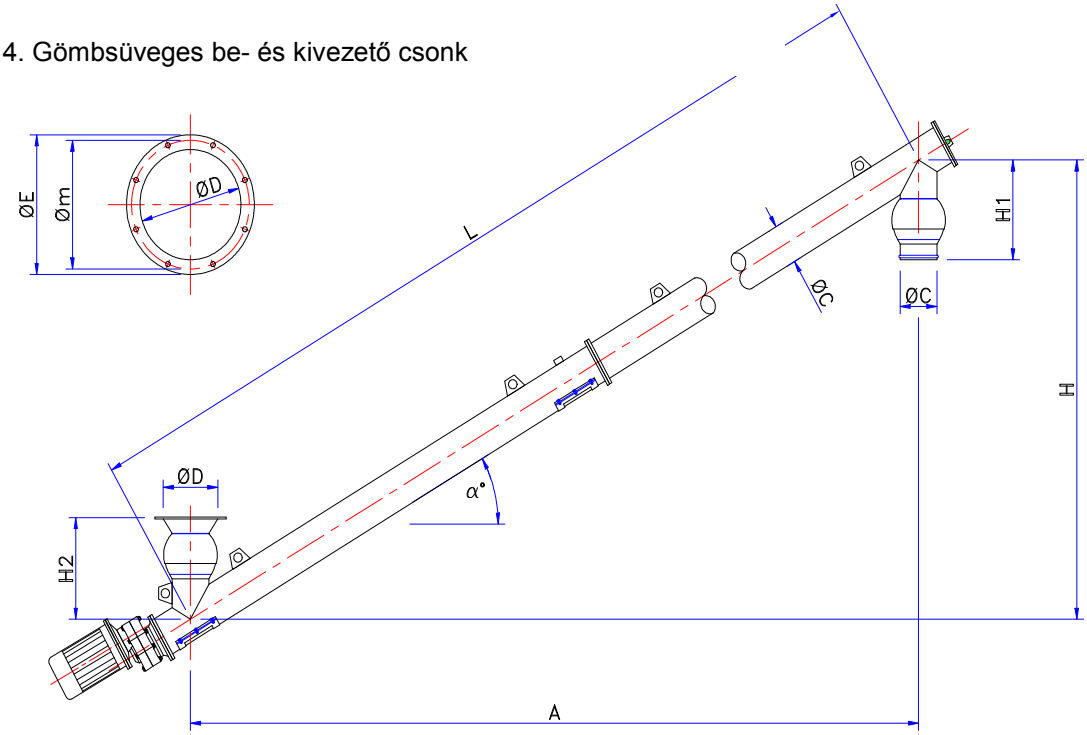

ØC	L	A	H	H1	H2		ØD	Øm	ØE